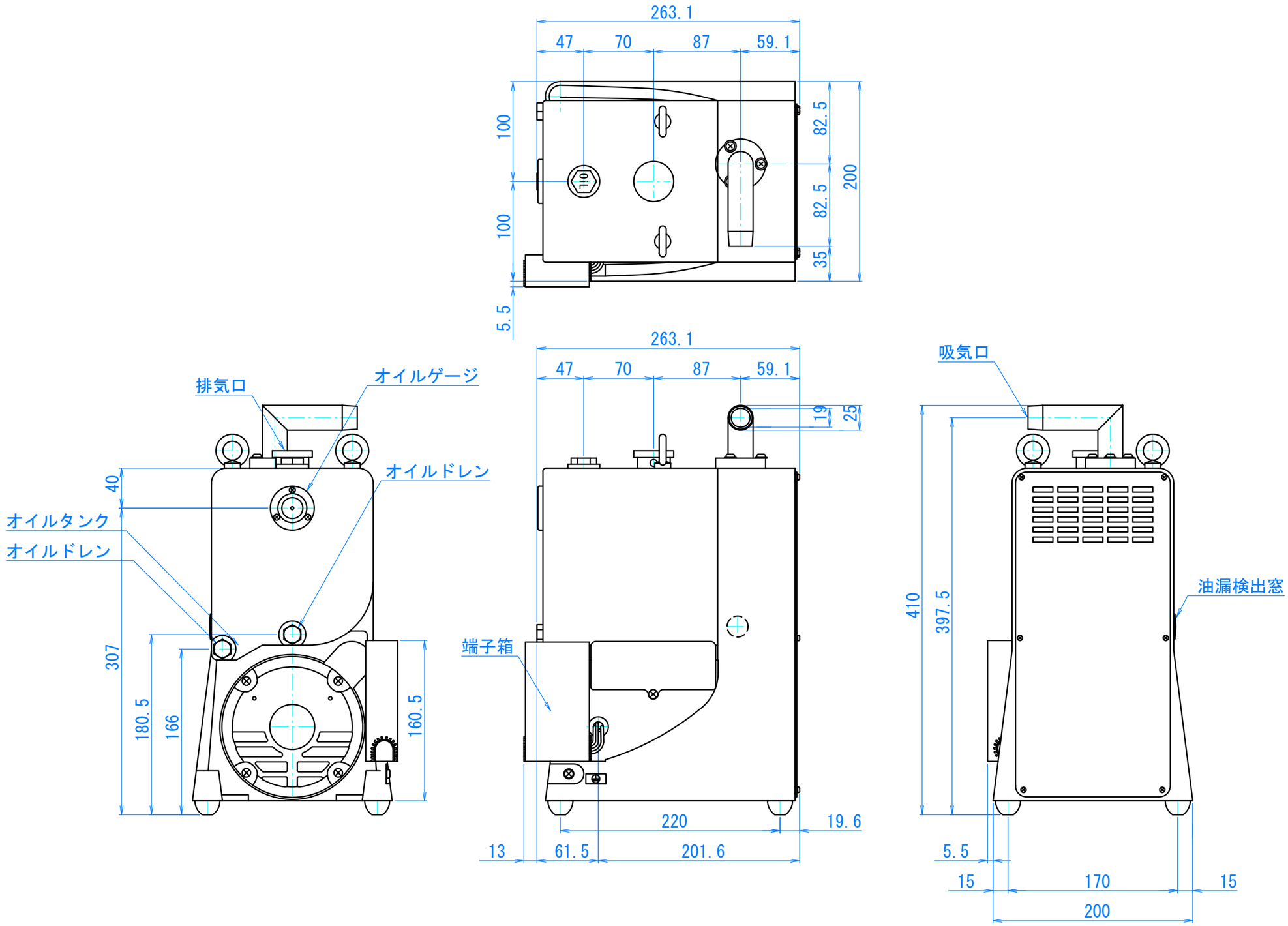
263.1
47
70
87
59.1
100
100
5.5
82.5
82.5
35
200
OIL
263.1
47
70
87
59.1
19
25
排気口
オイルゲージ
40
オイルタンク
オイルドレン
オイルドレン
307
180.5
166
160.5
端子箱
220
19.6
13
61.5
201.6
吸気口
410
397.5
油漏検出窓
5.5
15
170
15
200